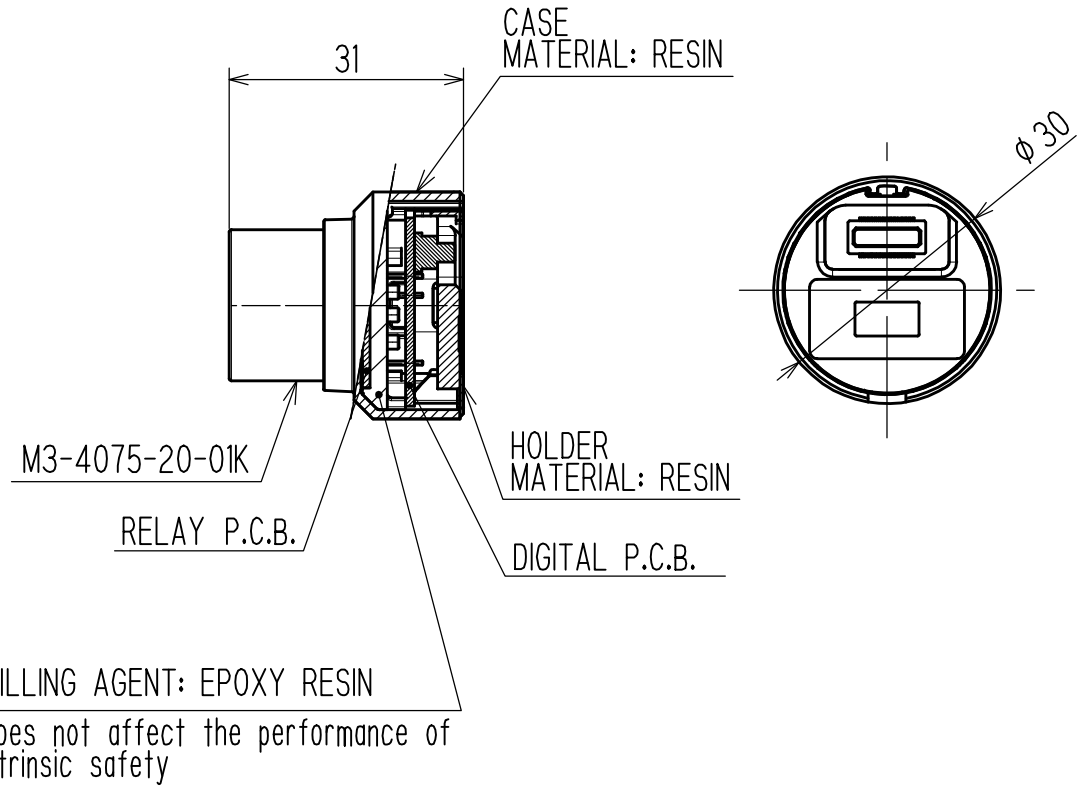

寸法許容差	18未満	18以上50未満	50以上120未満	120以上260未満	260以上500未満	500以上1000未満	1000以上
精級	0.1	0.15	0.2	0.3	0.4	0.5	0.7
中級	0.2	0.3	0.4	0.6	0.8	1.0	1.2
粗級	0.4	0.6	0.8	1.2	1.6	2.0	2.5

△	記事	年月日	訂正者

表面処理 TREAT.	許容差 TOL.	尺度 SCALE	投影法 PROJECTION	名称 NAME
材質 MAT.		1 : 1		TE SENSOR TYPE TEF

承認 APPROVED	検討 CHECKED	製図 DRAWN	作成日 DATE	図番 DWG. NO.
武井康典	河原井英樹	松坂効	2021. 4. 26	M4-4075-21-01K

RIKEN KEIKI 理研計器株式会社 機密情報／CONFIDENTIAL

1991. 9. CAD A4